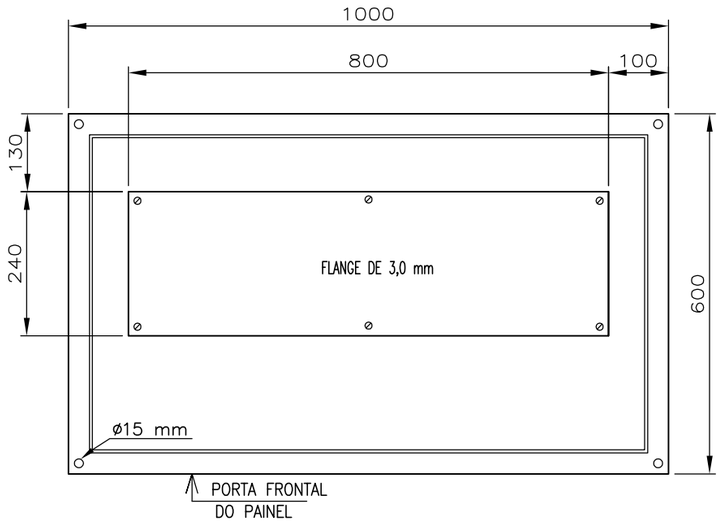

DETALHE A – BASE E FLANGE DO PAINEL

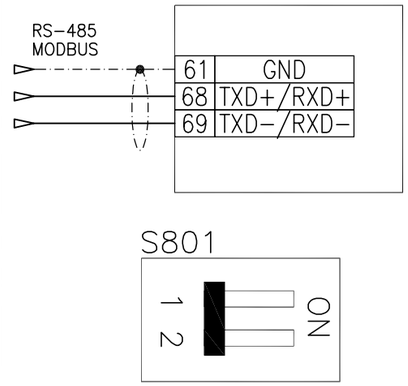

– OFF: TERMINAÇÃO NÃO HABILITADA.
– ON: HABILITA TERMINAÇÃO (SOMENTE QUANDO O INVERSOR FOR O PRIMEIRO OU O ÚLTIMO NO BARRAMENTO SERIAL.

DETALHE B – COMUTADORES DE 1 À 4 DO INVERSOR E COMUNICAÇÃO SERIAL

OBS: VIDE MANUAL DO EQUIPAMENTO PARA MAIS INFORMAÇÕES.

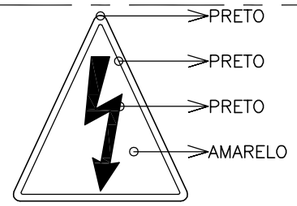

DETALHE – PLACA DE ALERTA

OBS.: PLACA EM PLÁSTICO 6,4cm COM FIXAÇÃO POR ADESIVO.

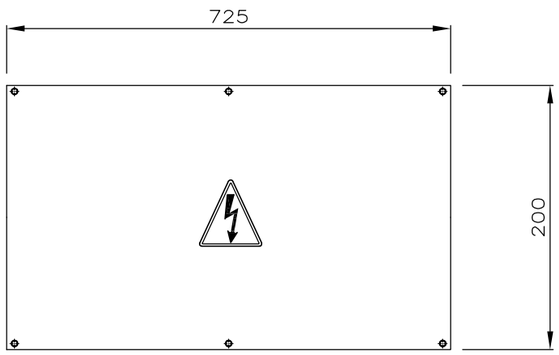

DETALHE D – BARRAMENTO

DETALHE PLACA DE ACRÍLICO

DETALHE E – PLACA DE ADVERTÊNCIA

OBS.: PLACA EM CHAPA DE ALUMÍNIO, COM FIXAÇÃO POR ADESIVO.

ESTE DESENHO É PROPRIEDADE DA COMPANHIA ESPÍRITO SANTENSE DE SANEAMENTO – CESAN E NÃO PODE SER COPIADO SEM SUA AUTORIZAÇÃO.

EMITENTE: R&F R&F AUTOMAÇÃO INDUSTRIAL — GANEM Engenharia Ltda

PROJETADO: FÁBIO UNRUH	COORDENADOR:
CREA: REGIÃO:	CREA: REGIÃO:
DESENHO: R&F.0009.PP.XXX–1.R00.DWG 27/12/2012	Nº DES. PROJETISTA:
RESPONSÁVEL TÉCNICO: ENG. JUNIOR P. ALMEIDA	
CREA: 008074/D REGIÃO: ES ART Nº: DATA:	

EMISSÃO CESAN	DATAS
PROJETADO: CREA:	
DESENHADO:	
VERIFICADO:	
DIVISÃO: O–DSG ENGª KARLA PONZO VACCARI	
GERÊNCIA: O–GES ENGª Mª DA GLÓRIA BYRRO AUBIN	

CESAN

MUNICÍPIO: CARIACICA	DISTRITO:	BAIRRO: PE. GABRIEL

NOME DO EMPREENDIMENTO: SISTEMA DE TELEMETRIA E TELECOMANDO DA REGIÃO METROPOLITANA DE VITÓRIA

TÍTULO: ANÁLISE OPERACIONAL DO SISTEMA
SETOR VALE ESPERANÇA – BOOSTER PADRE GABRIEL
PROJETO ELÉTRICO DO CCM
DETALHES LAYOUT

ESCALA:	FOLHA:	Nº CESAN	REV:
INDICADA	16 / 18	A–045–000–60–6–XX–0188	0